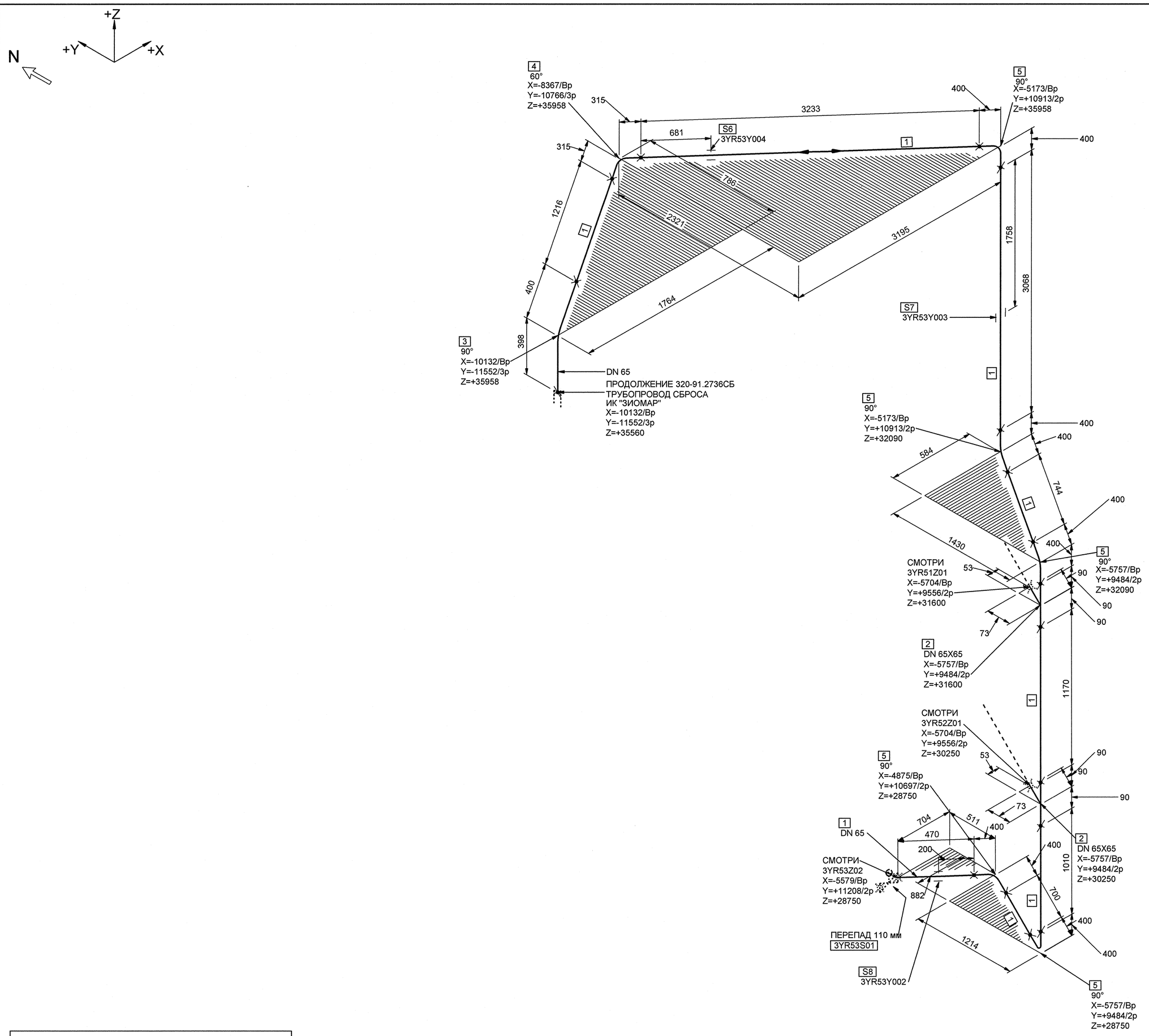

МОНТАЖНЫЕ ЭЛЕМЕНТЫ

ПОЗ	НАИМЕНОВАНИЕ	КОЛ	МАТЕРИАЛ	МАССА ЕД-ЦЫ, КГ
1	ОСТ 24.125.01-89 ТРУБА 76х7	11.611 М	08Х18Н10Т ТУ 14-3Р-197-2001	11.98
2	07 ОСТ 24.125.15-89 ТРОЙНИК DN 65	2	08Х18Н10Т ГОСТ 5632-72*	5.80
3	10 ОСТ 24.125.05-89 ОТВОД 90°-76х7-200х200-714 - R200	1	08Х18Н10Т ТУ 14-3Р-197-2001	8.55
4	09 ОСТ 24.125.05-89 ОТВОД 60°-76х7-200х200-609 - R200	1	08Х18Н10Т ТУ 14-3Р-197-2001	7.29
5	10 ОСТ 24.125.05-89 ОТВОД 90°-76х7-200х200-714 - R200	5	08Х18Н10Т ТУ 14-3Р-197-2001	8.55
6	3YR53Y004 ПОДВЕСКА ПРУЖИННАЯ	1		-
7	3YR53Y003 ОПОРА НЕПОДВИЖНАЯ	1		-
8	3YR53Y002 ОПОРА НЕПОДВИЖНАЯ	1		-

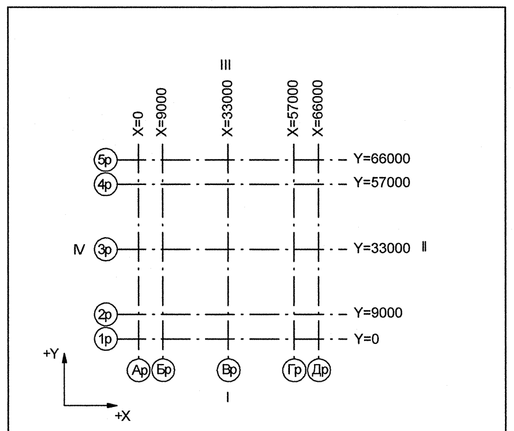

Номер трубопровода - VI
Подведомственность - ПНАЭГ 7-008-89
Классификационное обозначение по НП-001-97 - 2Н3
Группа по ПНАЭГ 7-008-89 - В
Класс безопасности по НП-001-97 - 2
Категория сейсмостойкости по НП-031-01 - I
Рабочие параметры: Рр= 17.64 МПа, tр=350°С
Параметры гидроиспытания: Рг=24.50 МПа, t не менее 5°С
Среда- Теплоноситель I контура
Азот
Газоводяная смесь

3TG11Z01_01		3	DN 100	Z= 2700 X= 175 Y= 2775					S8 3TG11Y01/РТ-997				3TG11J01/ТГ-235
Код блока	Трубопроводы проектируемые	Позиция детали	Условный проход	Координаты элементов в здании		Код оборудования/ Номер патрубка	Шов заводской	Шов монтажный	Резьбовое соединение	Позиция опоры Код опоры / код проходки	Направление среды	Переход	Штуцер	Код герметичной проходки/ код проходки

ДОПОЛНИТЕЛЬНЫЕ ПОДПИСИ

Взам. инв. N

Подп. и дата

Инв. N подл. R3.00780.1.0.11

АРХИВНЫЙ ЭКЗЕМПЛЯР

Инв.№ подл. R3.00780.1.0.11
Лист 128

Изм.	Кол.уч.	Лист	№ док.	Подпись	Дата
Инж.2к.		Сухарева			18.05
Пров.вед.инж.		Веренцова			19.05
Пров.нач.гр.		Жук			19.05
Н.контр.		Краснояров			20.05

R3.TP25.3072.011.01.00.083

Ростовская АЭС Блок 3

Реакторное отделение
Герметичная часть
Трубопроводы газовых сдувок Рр>2,2 МПа

Стадия	Лист	Листов
Р	1	1

Изометрический чертеж
3YR53Z01

ОАО "НИАЭП"
2012

Формат А1